www.tankdrawingsdownload.com

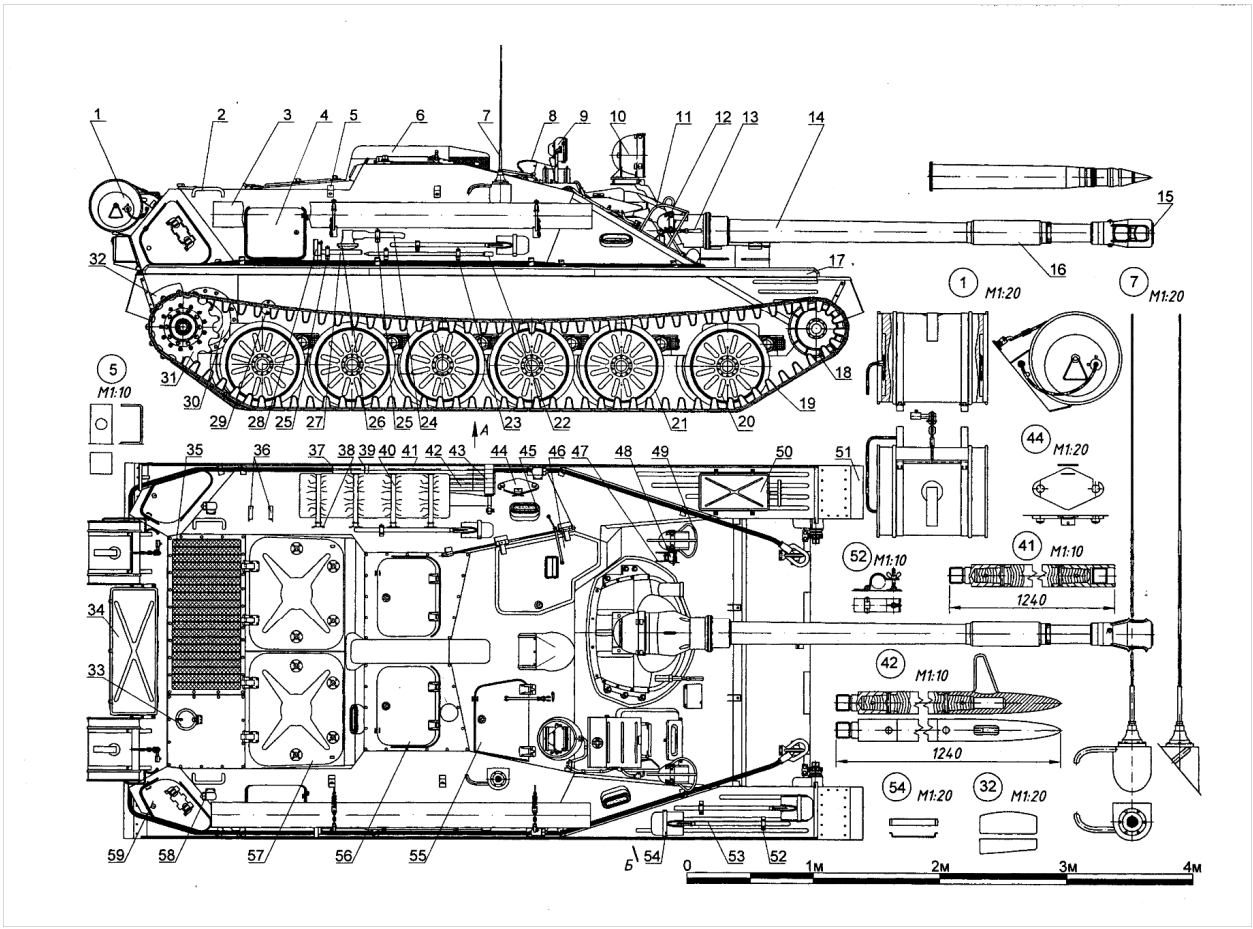

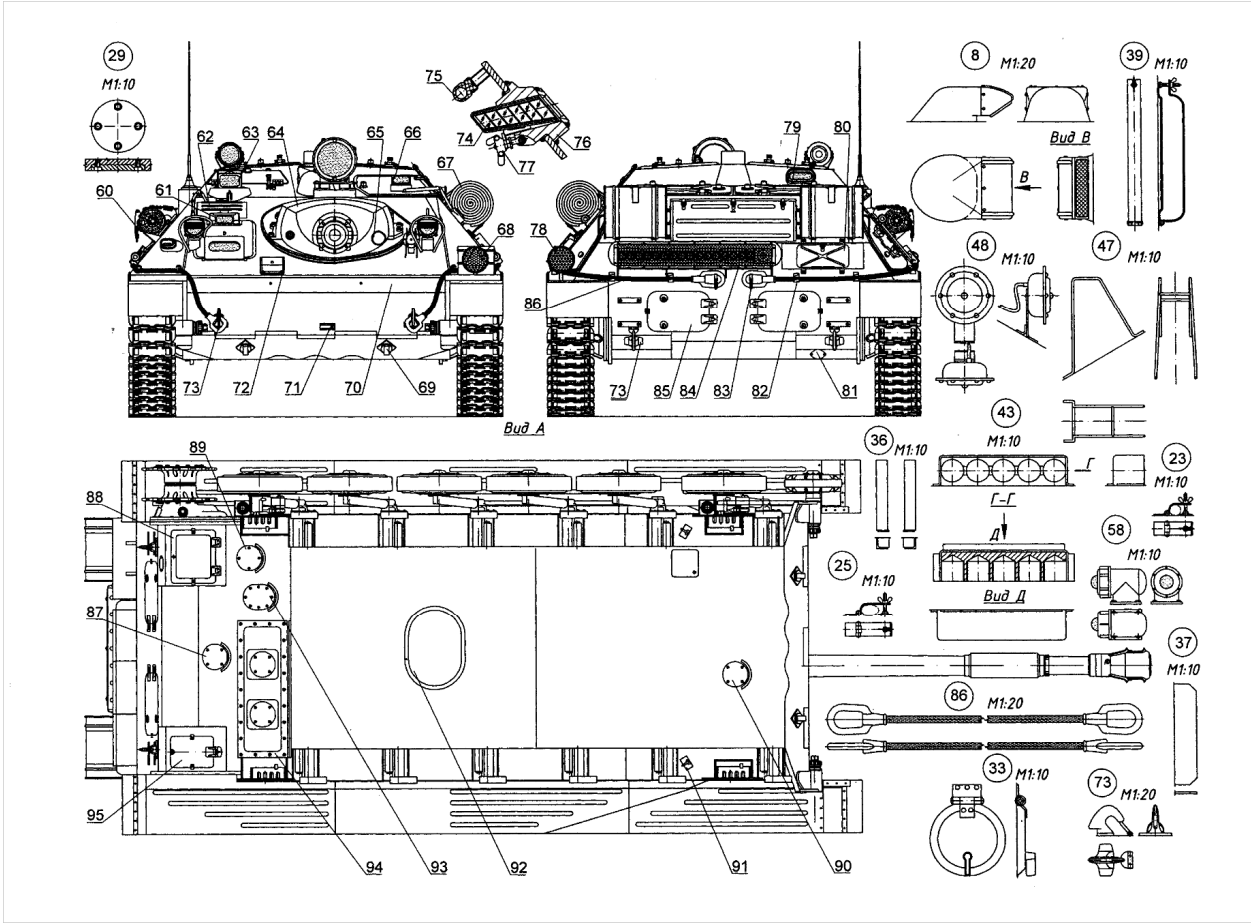
Вид А
Вид В
Г-Г
Вид Д
М1:10
М1:20

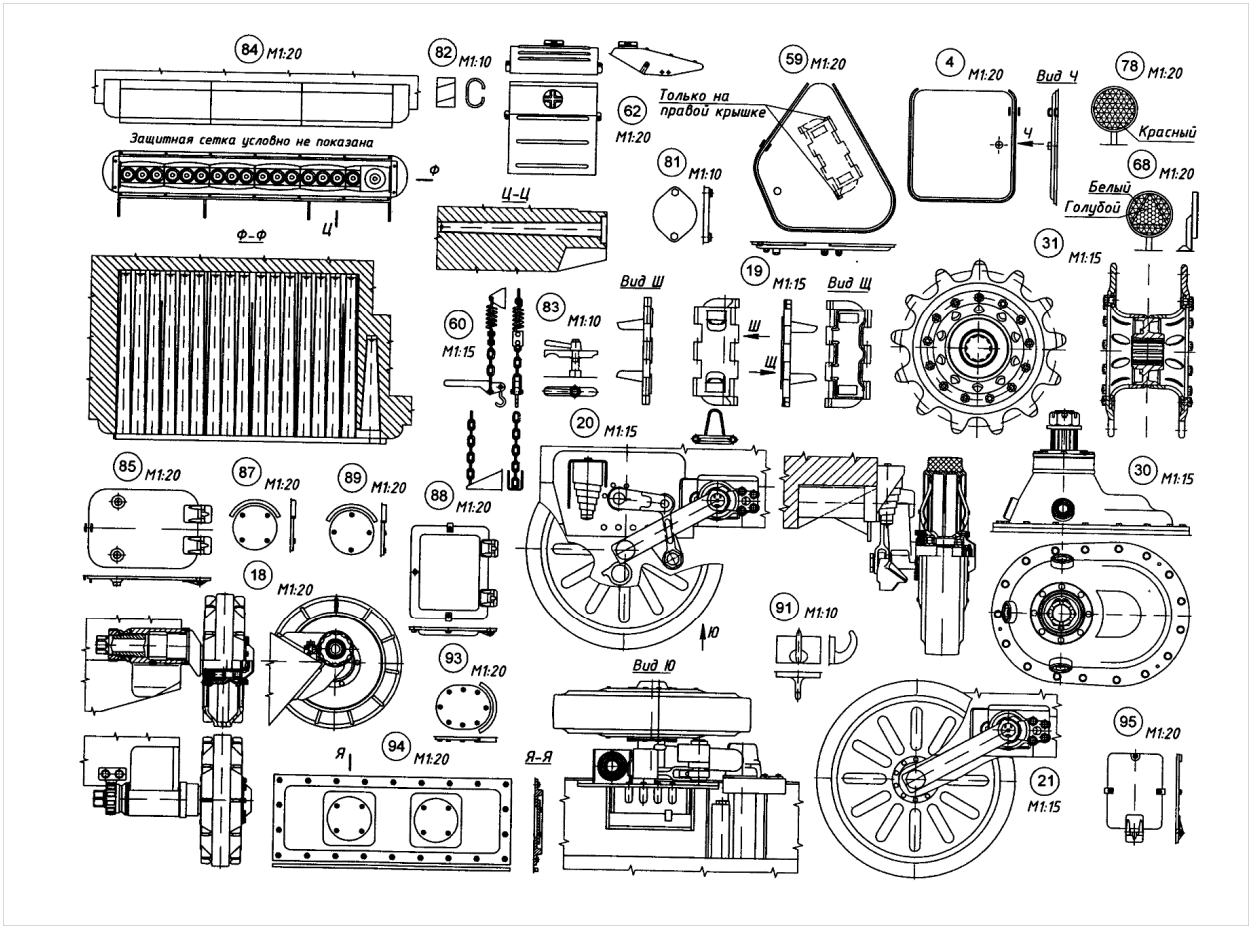
Защитная сетка условно не показана
Ф-Ф
Ц-Ц
Только на правой крышке
Вид Ч
Вид Ш
Вид Щ
Вид Ю
Я-Я
Красный
Белый
Голубой
М1:10
М1:15
М1:20

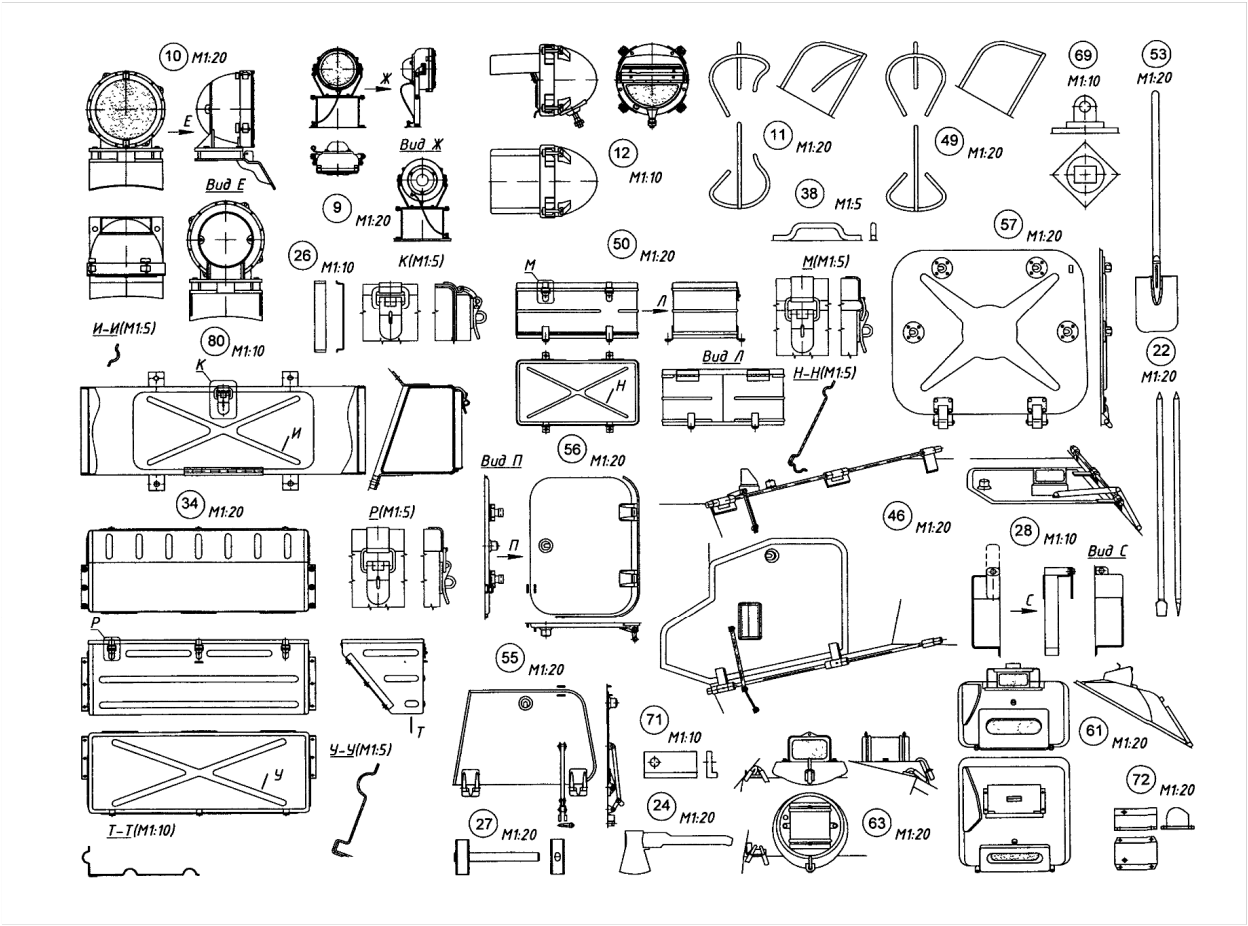
10 М1:20
Вид Е
9 М1:20
Вид Ж
К(М1:5)
26 М1:10
12 М1:10
11 М1:20
49 М1:20
38 М1:5
69 М1:10
53 М1:20
57 М1:20
50 М1:20
М(М1:5)
Вид Л
Н-Н(М1:5)
22 М1:20
И-И(М1:5)
80 М1:10
56 М1:20
Вид П
34 М1:20
Р(М1:5)
46 М1:20
28 М1:10
Вид С
55 М1:20
71 М1:10
61 М1:20
Т-Т(М1:10)
Ч-Ч(М1:5)
27 М1:20
24 М1:20
63 М1:20
72 М1:20